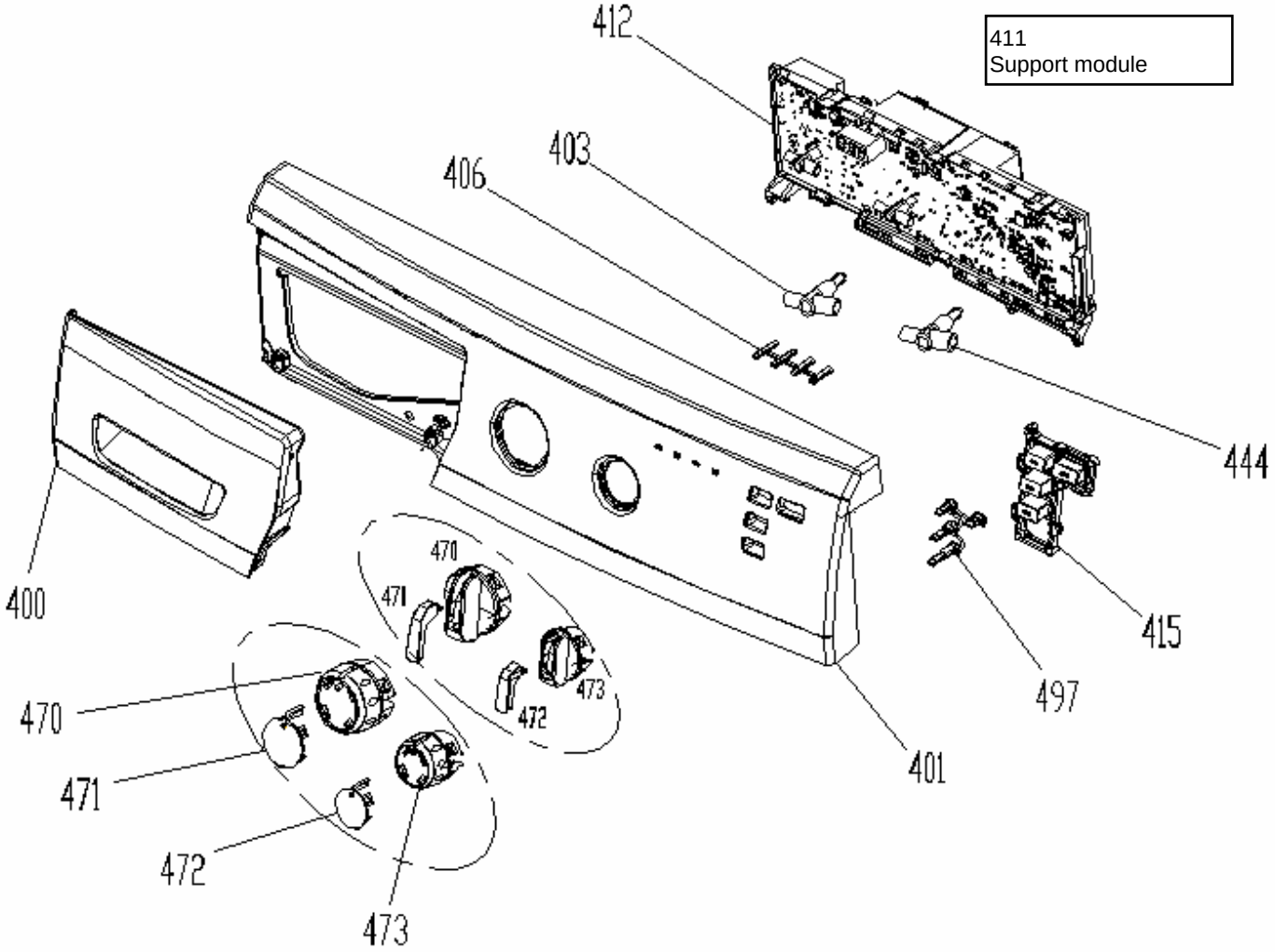
411
Support module
412
403
406
444
400
470
471
472
473
415
497
401

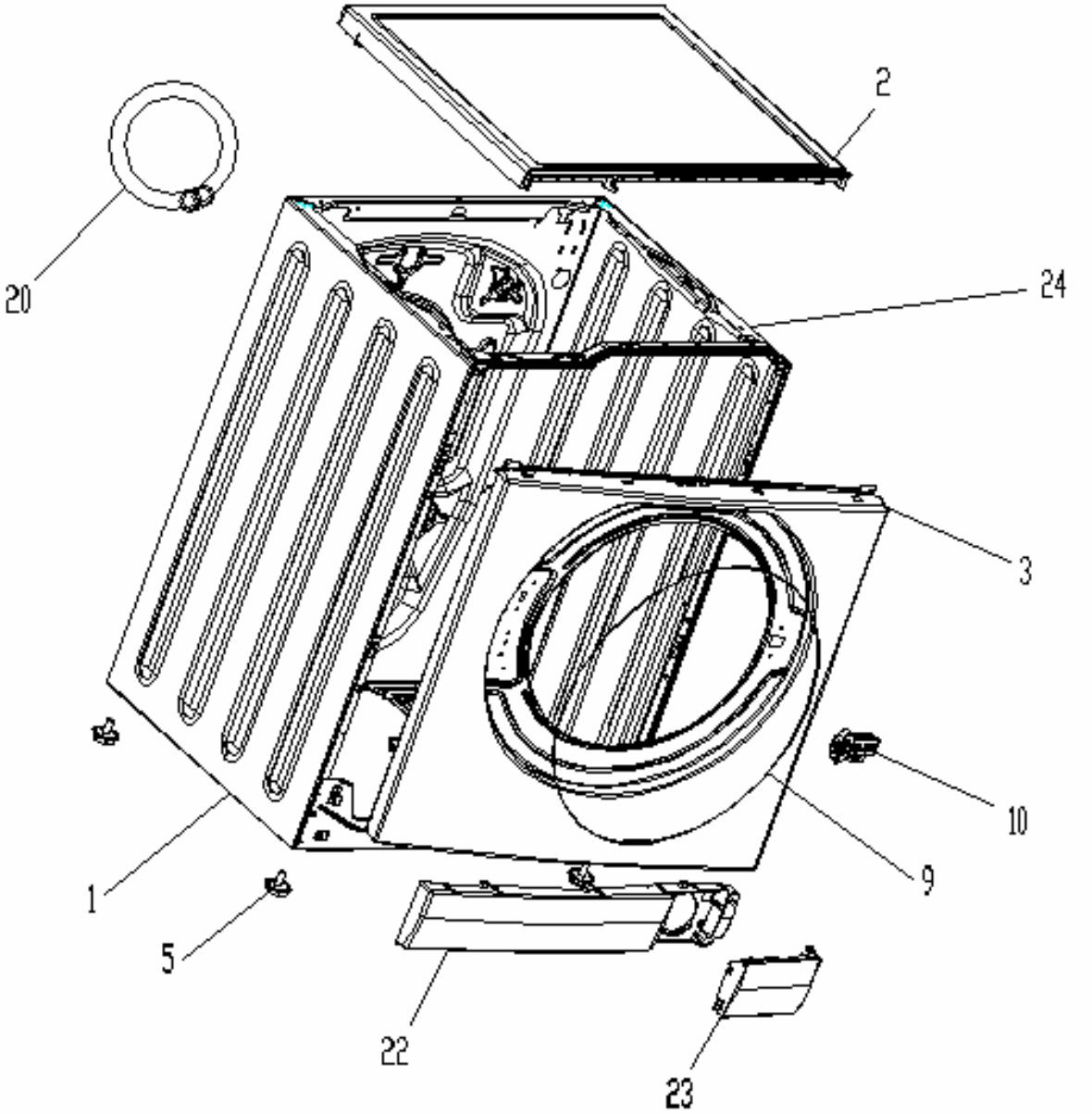
2
20
24
3
10
9
1
5
22
23

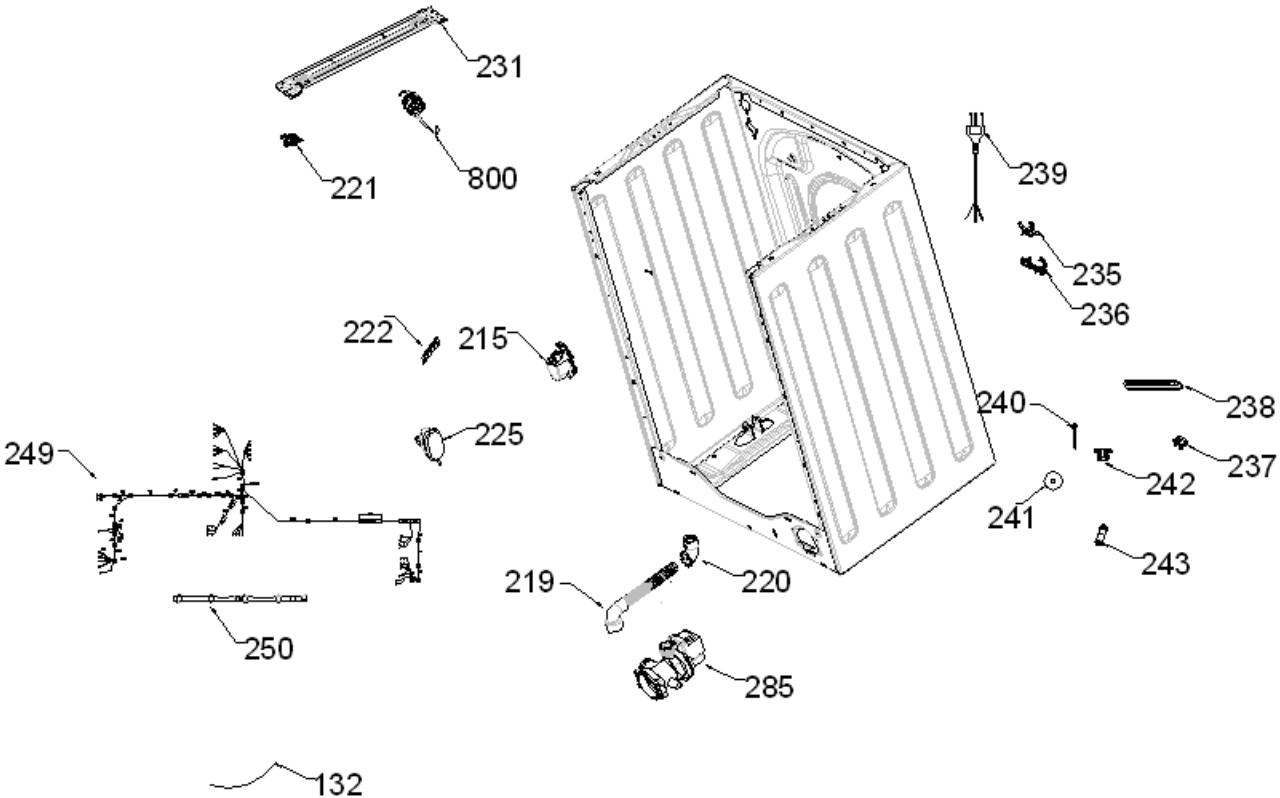
231
221
800
239
235
236
222
215
238
240
225
249
237
242
241
243
219
220
250
285
132

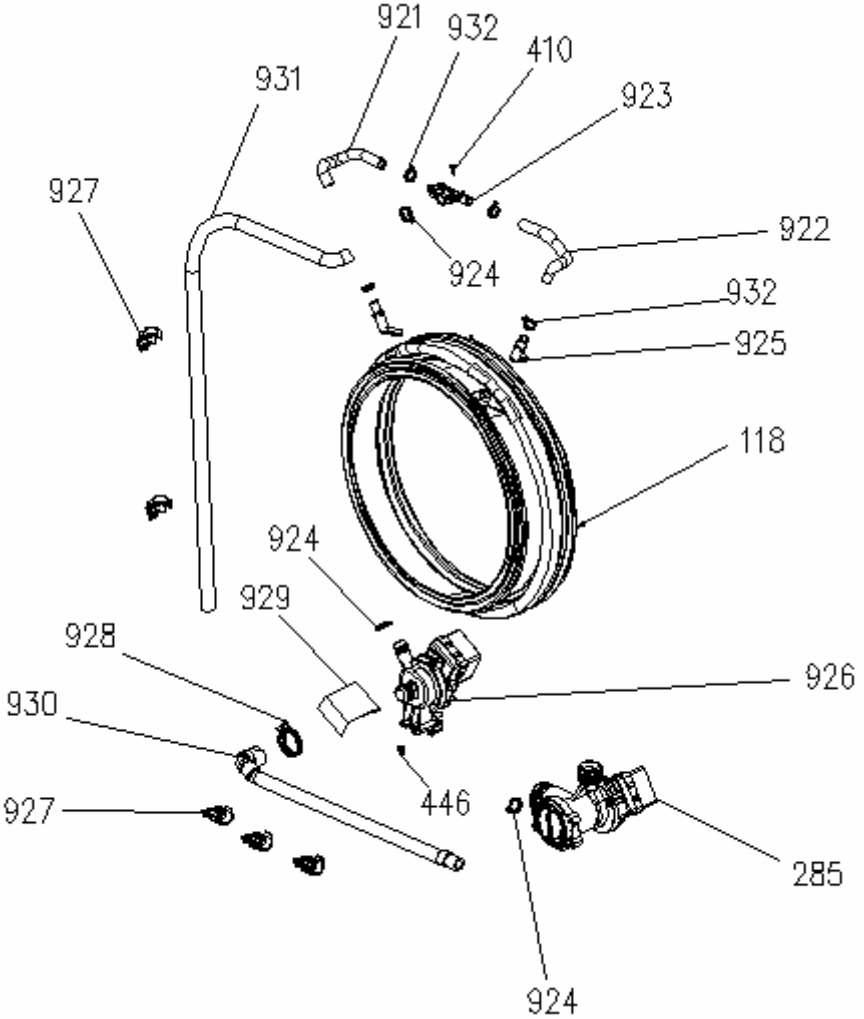
921
932
410
931
923
927
922
924
932
925
118
924
929
928
926
930
446
927
285
924

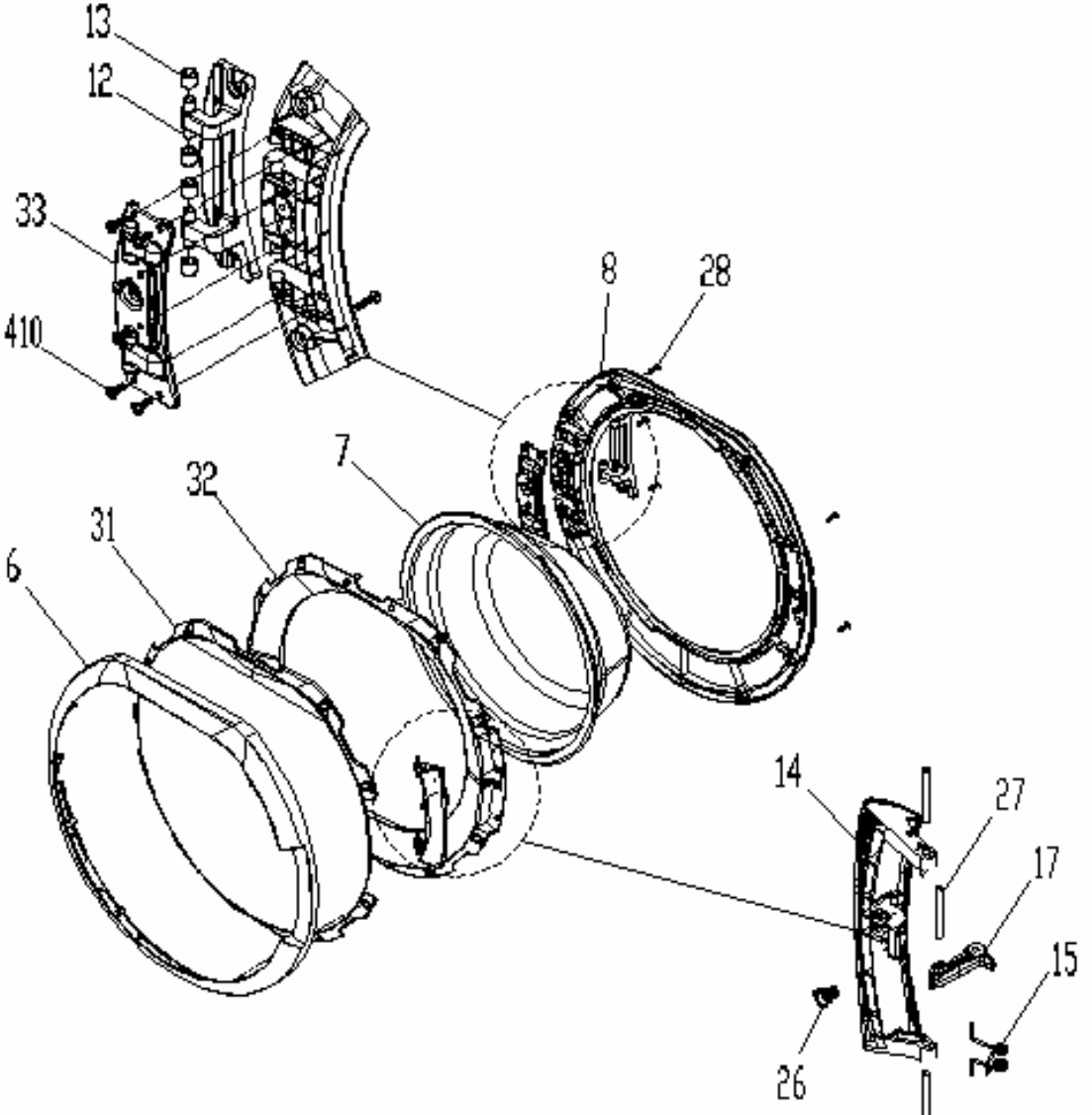
13
12
33
410
8
28
7
32
31
6
14
27
17
15
26

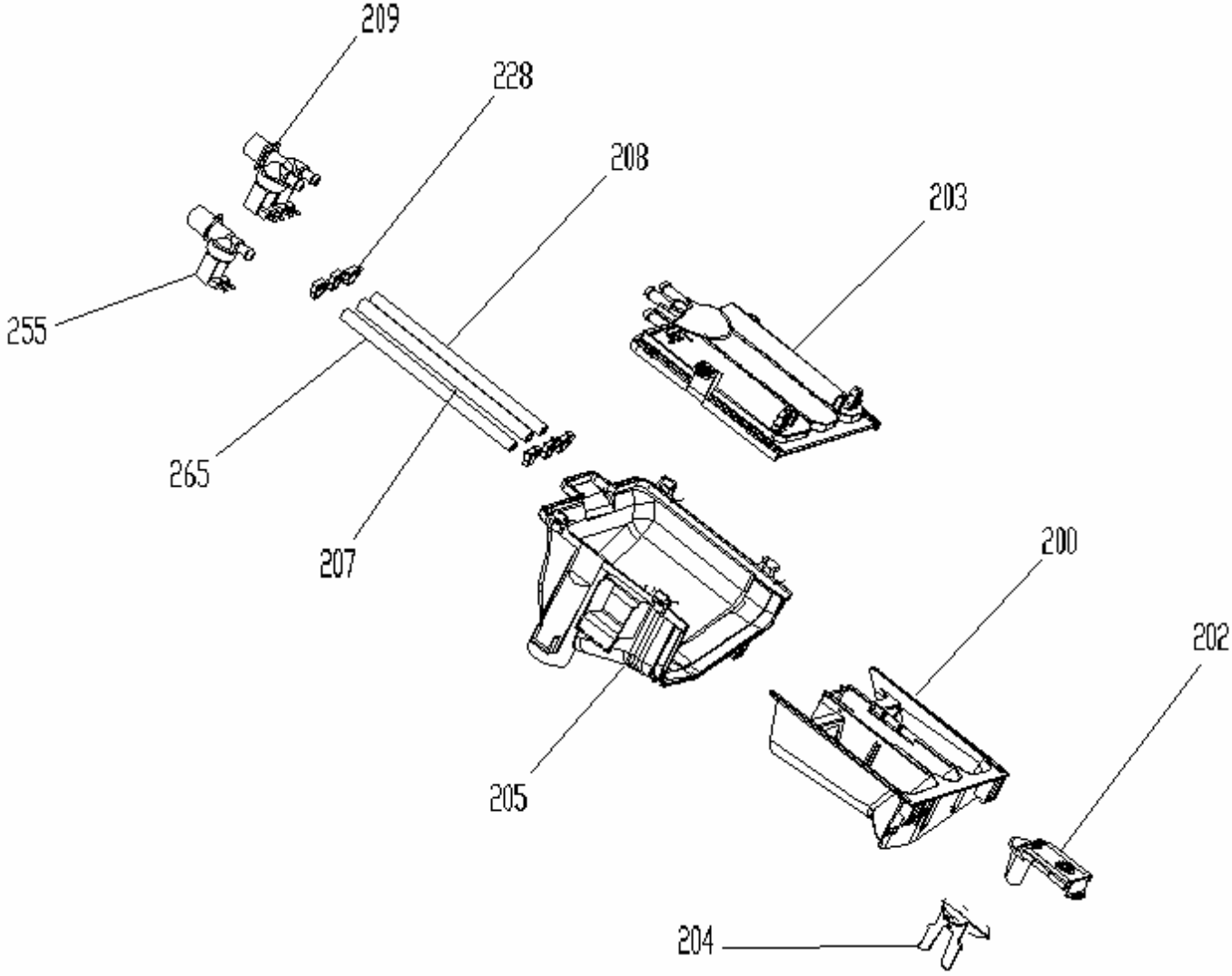
209
228
208
203
255
265
207
200
202
205
204

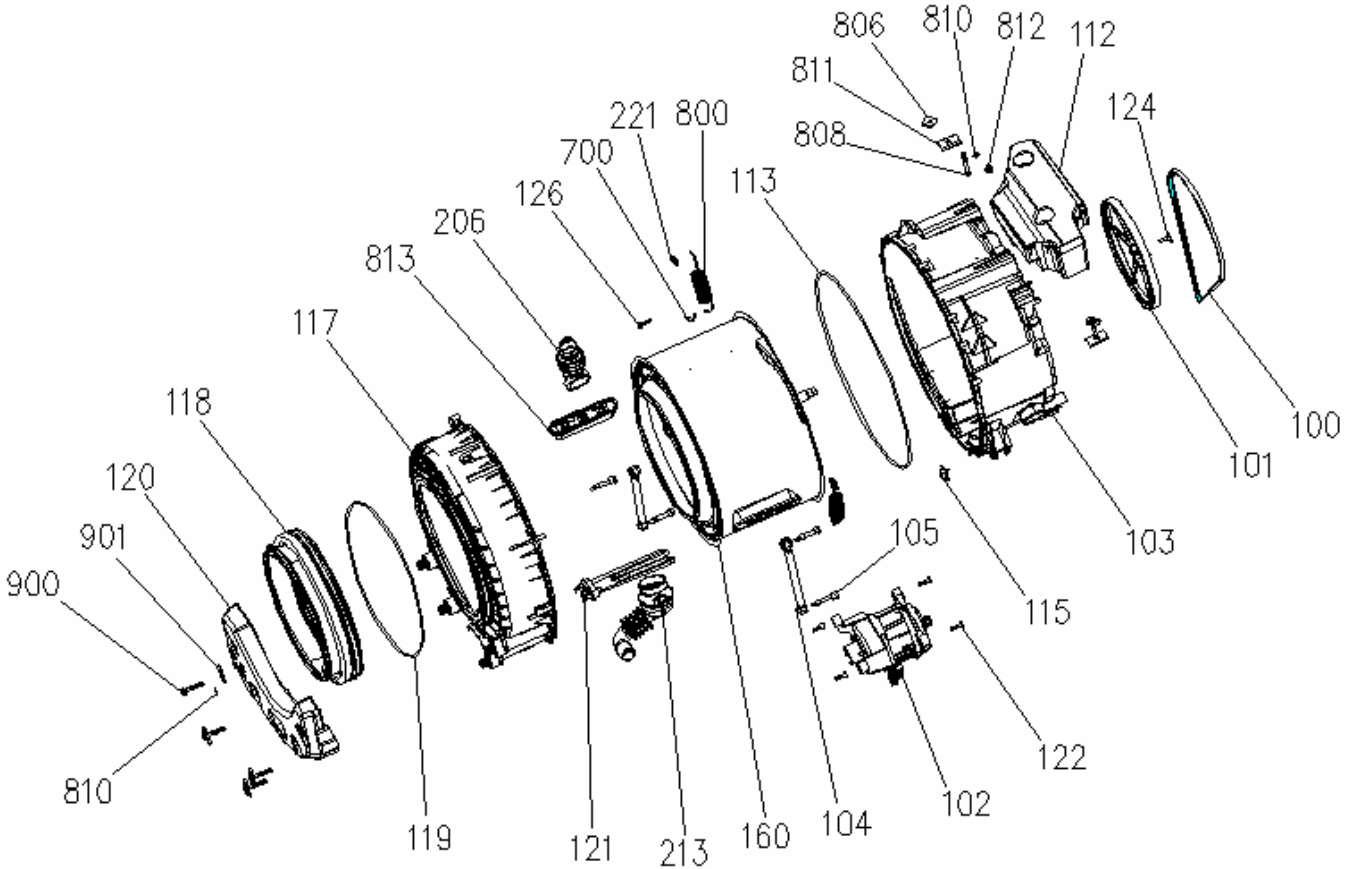
806
810
812
112
811
124
221
800
808
700
113
126
206
813
117
118
100
101
120
901
105
103
900
115
122
810
102
119
121
213
160
104

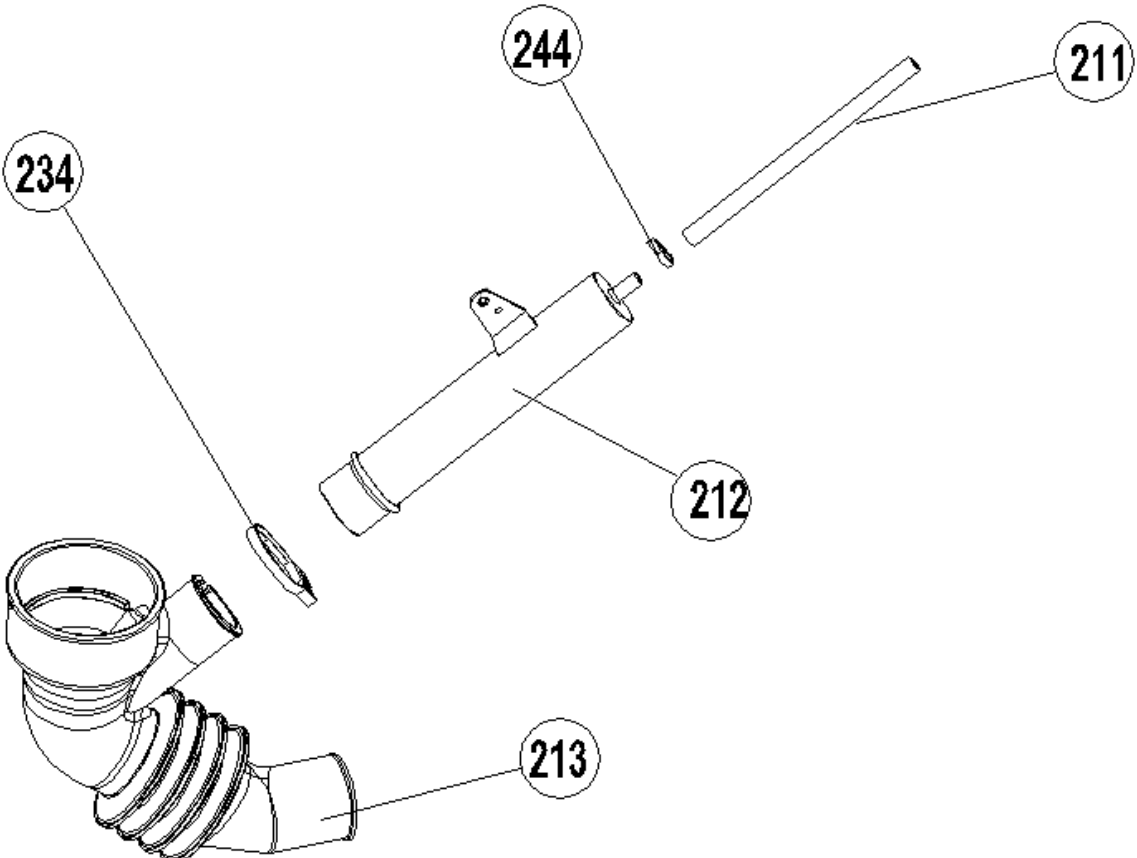
244
211
234
212
213